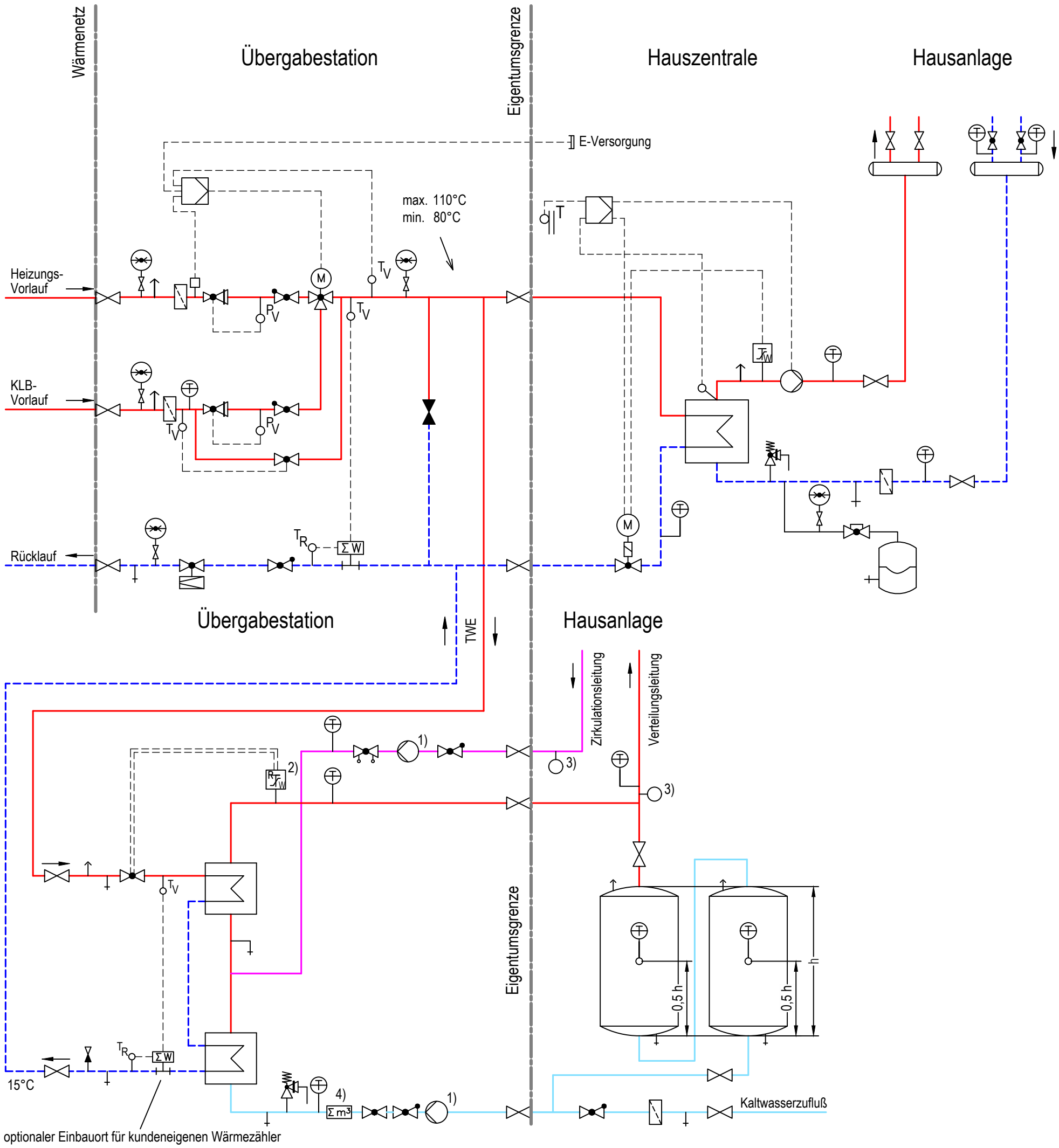

1) Stromversorgung aus der Hausanlage
2) STW erforderlich wenn Hausanlagentemp. ≤ 75°C
3) Probenahmestellen
4) Wasserzähler zur Einstellung des Ladevolumens

Planer:

Ansprechpartner:

Telefonnummer:

Leistung Raumheizung in kW:

Auslegungstemperatur Raumheizung in°C:

Speichergröße in l:

Anzahl der Wohnungen:

Weitere Angaben:

Hinweise Vattenfall: